MH-101B

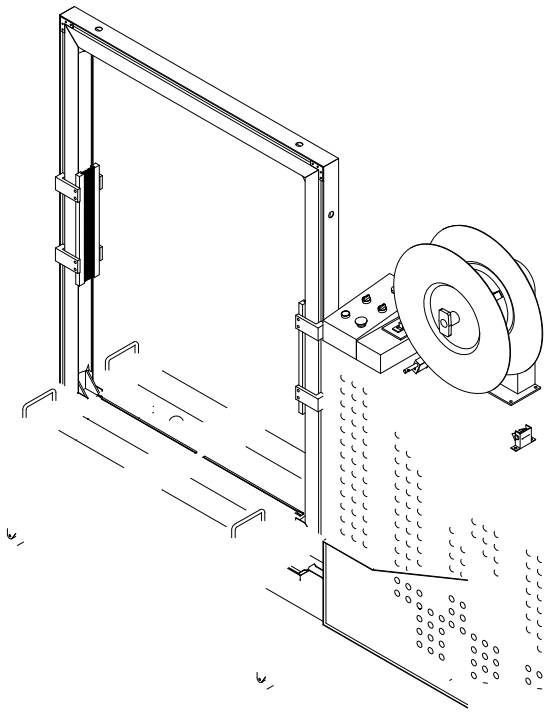

Ὲ„ ᵒ Â ч ầ ᵒ

Â

Ύ MH-101B Â

Ύ ᵒ h ầ Ԋ ầᵒ ầ ὔ

Â Â

ѣ ѣ Ὲ„ Ὲ„ ף

Â ѣ Ω ץ Ὲ„ ч Â

Ύ ך ѣ Â

Ύ ץ ץ Â

Ὲ„ ך ѣ ч Â

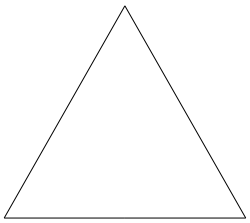

ʻ

ˉ ץ Й ʻ

ʻ

Æ

Æ ⁘ ( )

Æ ⁘ ΐ ΐ

Æ

Æ ה

ʻ

Æ Ѣ ץ

Æ

Æ ΐ

Æ Ѣ Ѣ ⁘ ч

Æ Ѣ ᵒ ч

Ʒʻ

Æ

Ѣ

Æ ʼY

Æ Ѣ

Æ ℗

Æ ч Ѣ ʽE

Æ

Æ

Æ Ѣ

Æ

№ ѣ 6
1-1 6
1-2 6
1-3 ȕ 7
1-4 Ѩ 7
1-5 7
1-6 8
Ѩ № ȁ ȁ ȕ 10
2-1 10
2-2 10
2-3 ȕ 13
№ 14
3-1 Ѩ 14
3-2 15
3-3 15
3-4 17
3-5 L 17
3-6 ѣ 18
3-7 β 18
3-8 19
№ 20
4-1 PP 20
4-2 ̇ 20
4-3 L 20
№ 21
5-1 ꟻ ȕ ⸗ 21
5-2 23
5-3 24
Ɛ № 25
6-1 25
6-2 ̇ 25
№ h ȕ 27
7-1 28
7-2 42
7-3 43

№ ƀ

1-1

	MH-101B
ǚ˝	AC380V/50Hz,1000W/10A
	Ů 2.5 /
	0-60kg ˆ ˥ ˜
	80kg
	ʒ
	ч ˆ 9mm 15mm˜ ±1mm ч (0.55mm 1.0mm) ±0.1mm
	ˋ 160 180mm 200mm 210mm 400mm 500mm
	ˋ 150kg
	ˋ 2000m
	ˋ W 80 mm×H100 mm ч
	L1905mm×W628mm×H1750mm
˥	450mm
	270kg

Ů 80dB(A)

1-3 ŭ̆

ʒ ( ) ᵃᵒ Â (ˊ

800㎜ × 600㎜) Â Ь (80kg) Â

ч Ƨ ɣ ч ⁘

Ϫ ʻP Â

1-4 Ҩ

ŵ Â ⁘ ∟ ч Â

Ŷ ˙ Â

ŷ ‖ Â

Ÿ ⁘ Â

Ź Â

ź Ь Â

Ż

1-6

1-6-1 β طي

�àà פ ŭ

ך Â طي 1-2 ~ **ÄåÄ**

1-6-1

ѣ	№		ầ	ầ	ὕ

2-1

2-1-1 ¯ᵻ ˋ MH-101B

2-1-2 ∟ ˋ

2-2

2-2-1



9

Â ‘P 2-9 طي 2-4 طي

Â 2-10 طي



2-3 ب

2-3-1 طي (طي 2-13)

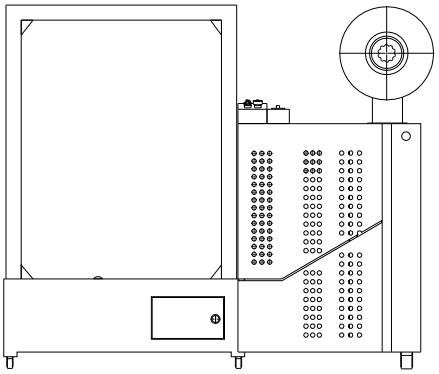

[illegible] №



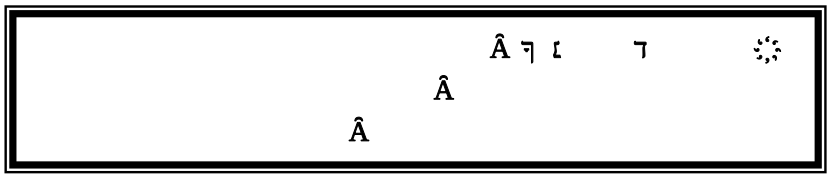

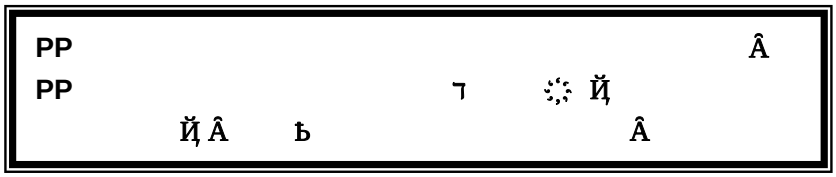

3-1 Ҩ

Ѣ	Â	PP
ך	Â	

	Â ך ɾ	ד	[illegible]	
	Â			
Â				

PP		Â
PP	ד [illegible] Й̧	
Й̧ Â Ѣ		Â

1) Ѣ ʻ

a. Ѣ β [illegible]

b. Ѣ

2) Ѣ

3) ʻ

Ѣ ȁ ȁ ȁ ȁ ȁ

L ɣ

Â

4)

ɾ Ϫ(Й̧ طي) ʻ

a)

b) Й̧

c) ¬ᵘ

d) ɪ́ ɣ ʊ̆

e)

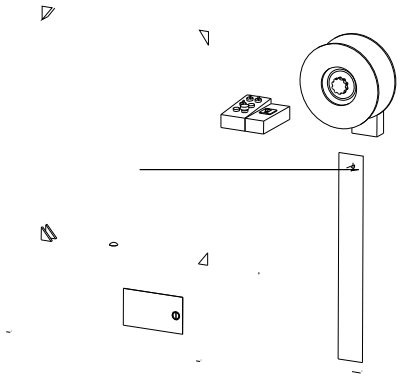

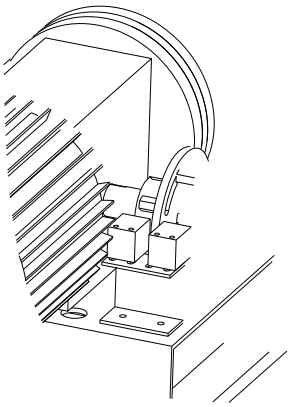

3-4

ŵ 3-6 Â

3-6 **Ѣ**

ŵ. ⁘ ⁘ ˋ طي 3-6 Ϫ

Й ⅂ Â δ

Ϫ L ⅂ Â

Ŷ. ⁘ ⅂ Ϫ طي 3-7

L 3 “SEND” β

Â

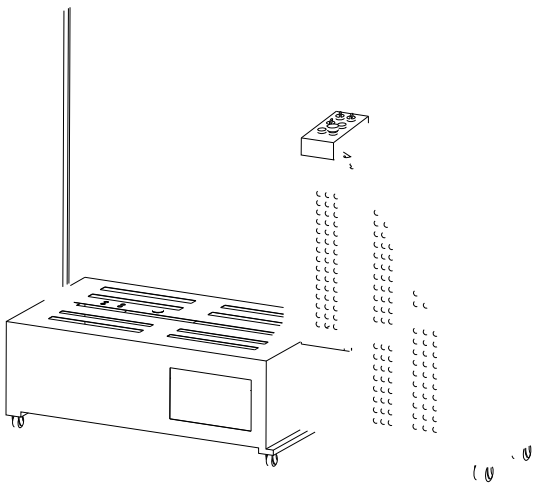

3-8

ʽ

ˆ طي 3-9 β 1˜ ὶ ך

⁘ Â

ʽ

1) Â

2) .

3) ὕ Â

4) β ˆ طي 3-9 β 1˜ Â

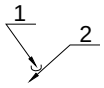

№

4-1 PP

‘ β β β Â طي 4-1 Â

Й̧ δ Ь Â Â ך ץ Â

Â Ь β β طي Â

‘P β Â

طي 4-1

4-2 ـ

‘ L ⁘ ך β

γ Ь ץ Ь

4 6 ך طي 4-2 Â

‘

Ь Â

طي 4-2

4-3 L

L ‘ Ь L L 0.3-0.5mm

L Ь Â

№

5-1 ㄱ ŭ ═

1) ƀ ‘

a. ⁻ γ ’

b. ⁻ ‘ ⁻ Ϫ ƀ ⁘ Ӣ ƀ ^ طي 5-1~’

c. ƀ β ƀ : β ƀ ’

d. ƀ Ӣ⁻ ƀ 0.5mm

^ طي 5-2~’

e. ƀ ‘ ’

f. ‘ ㄱ ^ طي 5-3~ Â

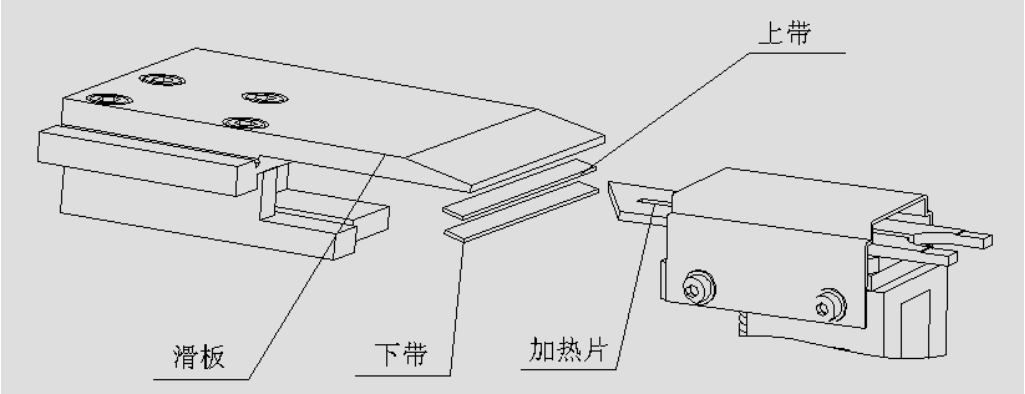

طي 5-1

طي 5-2

طي 5-3

2) Ь β

a. ˋ ך ˆ طي 5-4˜ Â

طي 5-4 طي 5-5

b. β ˋ Й̧ Ь H=0.3mm ˆ طي 5-5˜ Â

ч Ь ⁘ ғ Ь β Â

c. ד ˋ ד ˚ Ь β Â

˚ ˋˆ 1˜ . Ь ˏ

ˆ 2˜ . ד Â

d. ˋ Ⱬ Ь Ь β ˚

Â ך Ь β ˆ طي 5-3˜ Â

e. γˆ طي 5-6˜ˋ ч ϊ γ Ь

ץ ˚ Ь β Â

Â

طي 5-6

f. Ь ˋ ⁘ Ь ˚ β Ь

β Ь β “T” Ь β Ь β Â ץ

- O -

˘ ˈP ɜ Â

Ъ ˆ ɤ ɤ ˝ ˜ ˈ

Ɛ №

6-1

ᄀ 16 ì

Й β ˆ ¨ N68 ˝ Ь

ˆ Â

6-2 ˆ

ˆ ˆ β ᄀ Â

a.

ᄋ Ь à Â

ᄋ Ь à ˆ ˛ Â

ᄋ β ˊ

Â

b. №ˆ طي 6-1˜ˊ

ᄋ Й ì ˛ ˛ , Ϫ Â

c. ŭ ì Â

d. ˆ (طي 6-2) Â

e. (طي 6-3)

ŭ Â

f. ˆ à ˜ ŭ ˆ Â

g. Â

h. ᄀ Й Ь ᄀ ˆ ˊ

ŵ Ŷ L

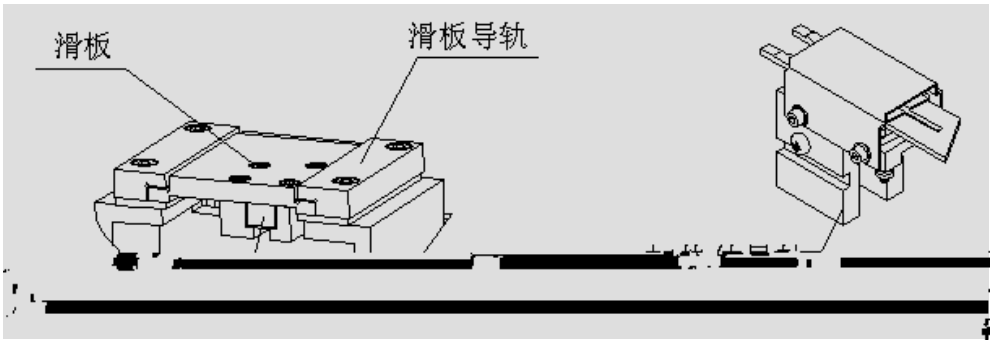

طي 6-1 طي 6-2

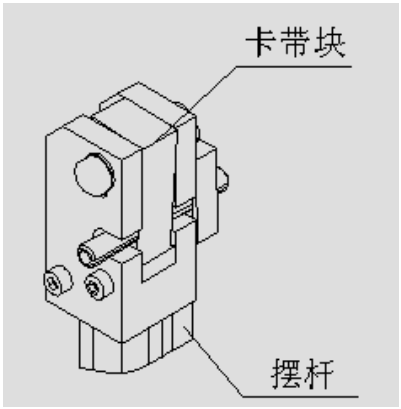

طي 6-3

i .

№ h ŭ

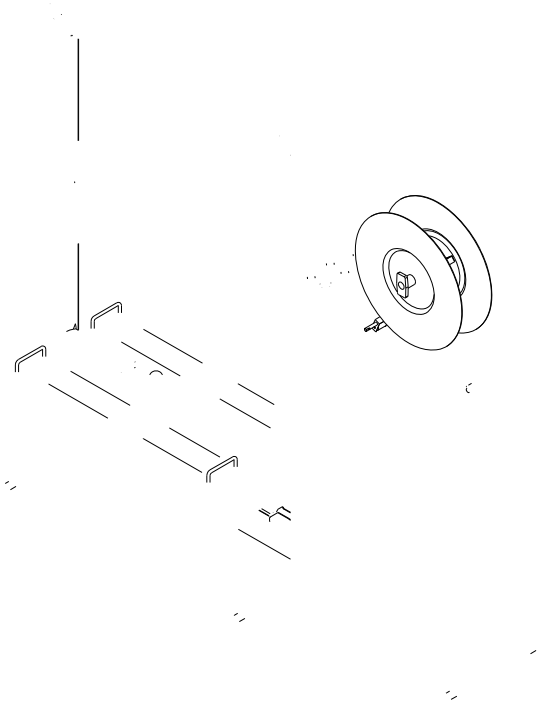



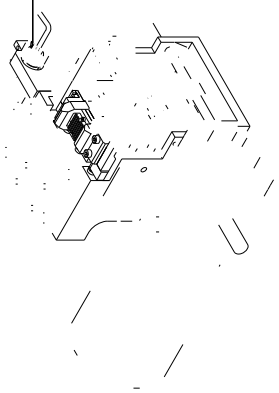

	15	80100	2

7-1-2

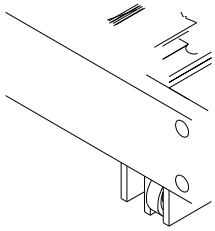

7-1-2-1



7-1-2-2

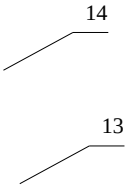

7-1-2-3

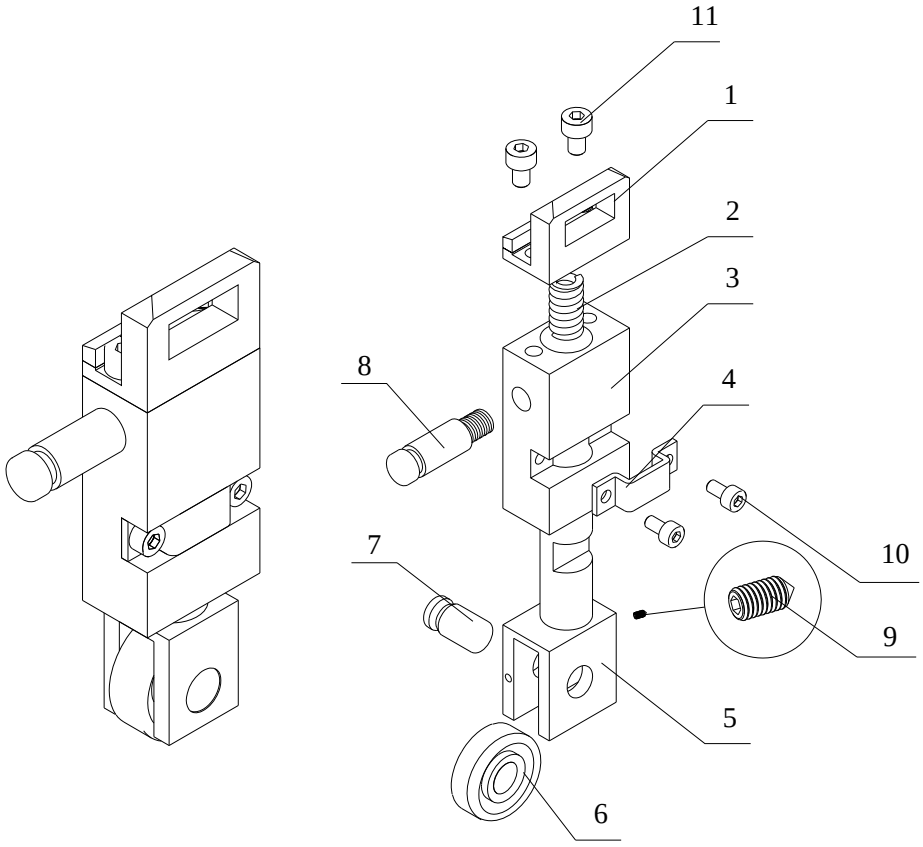

h

1				

7-1-3 h

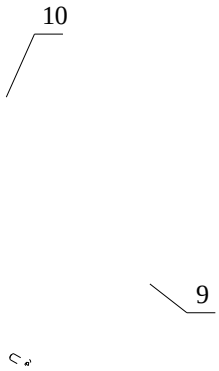

7-1-4

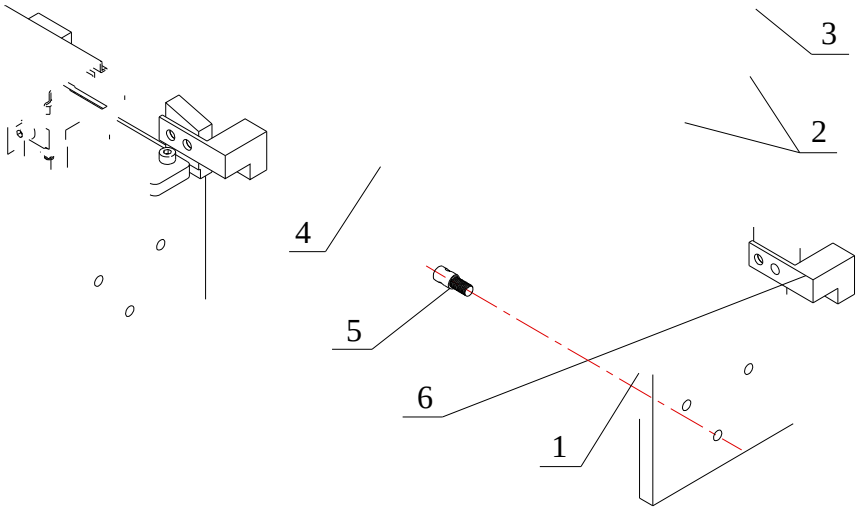

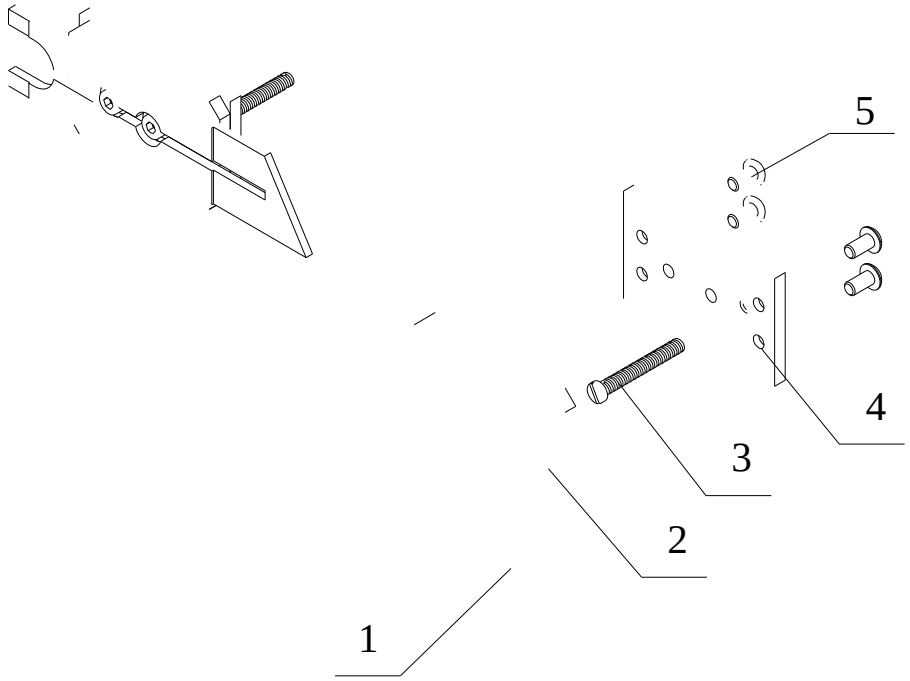
5
4
3
2
1

7-1-5

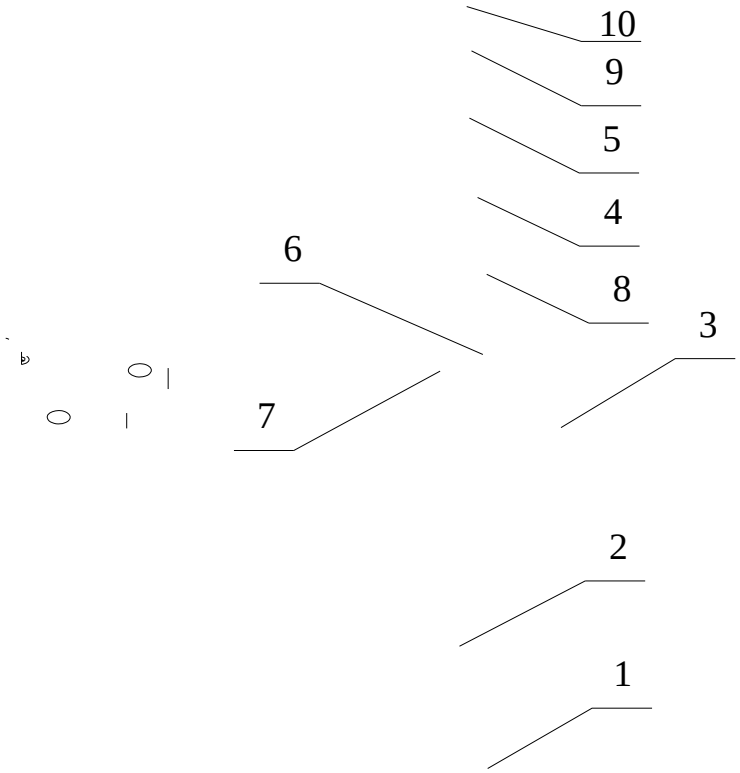

7-1-6

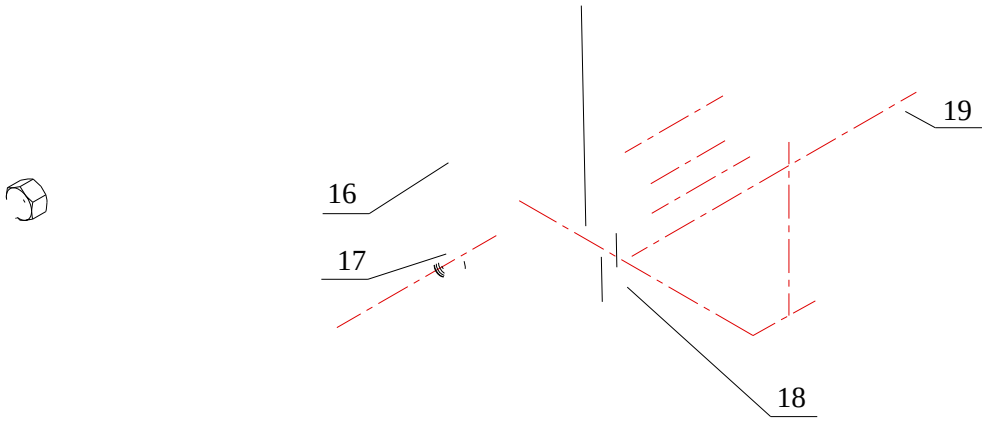

7-2

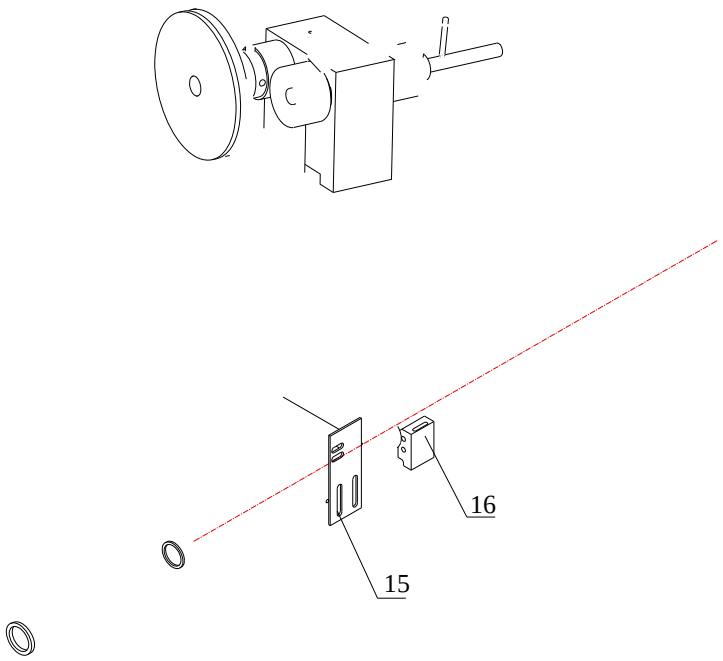

7-3

7-4

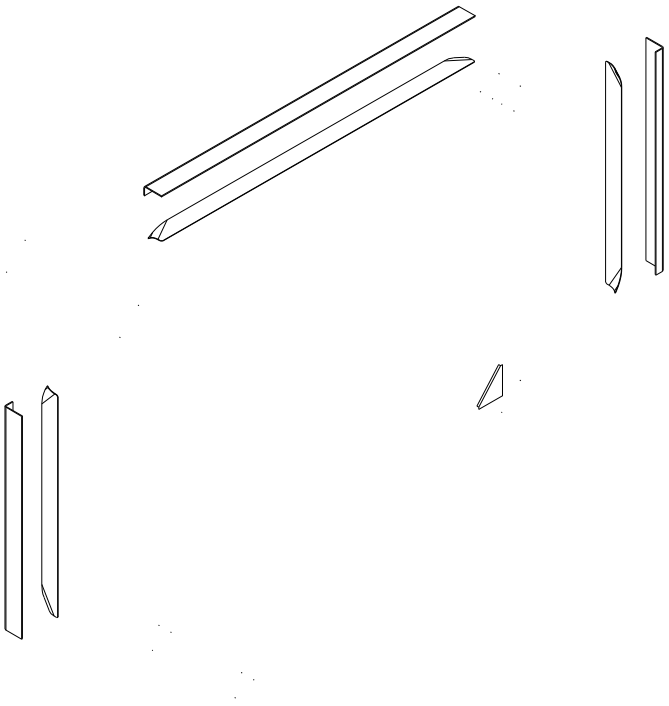

7-5

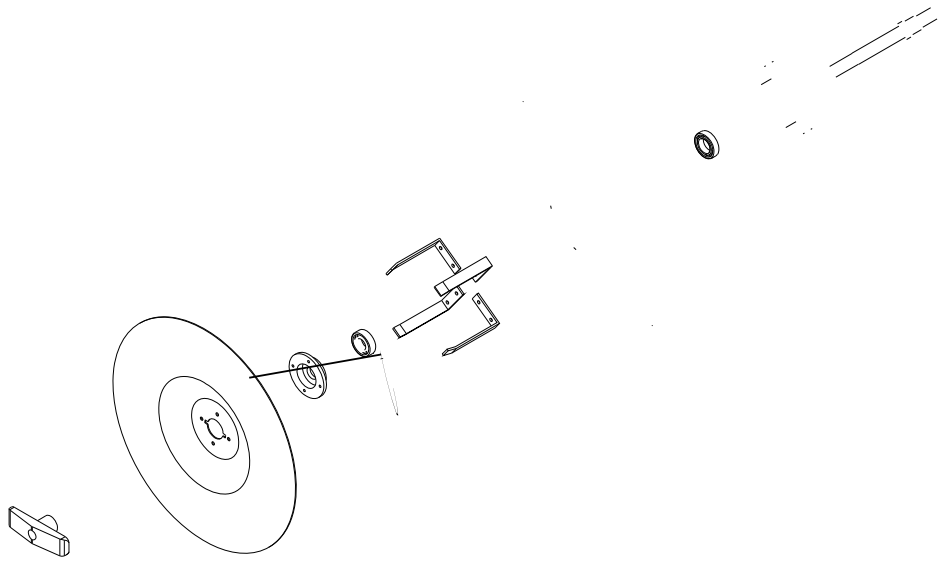

机 型		MH-101B-三相380V捆扎机
保险丝	QF1	NF50CS-15A
	FU2	
	FU4	
变压器	TC	300VA IN:AC380V OUT:AC220/24/12V
总 功 率		1.17KW

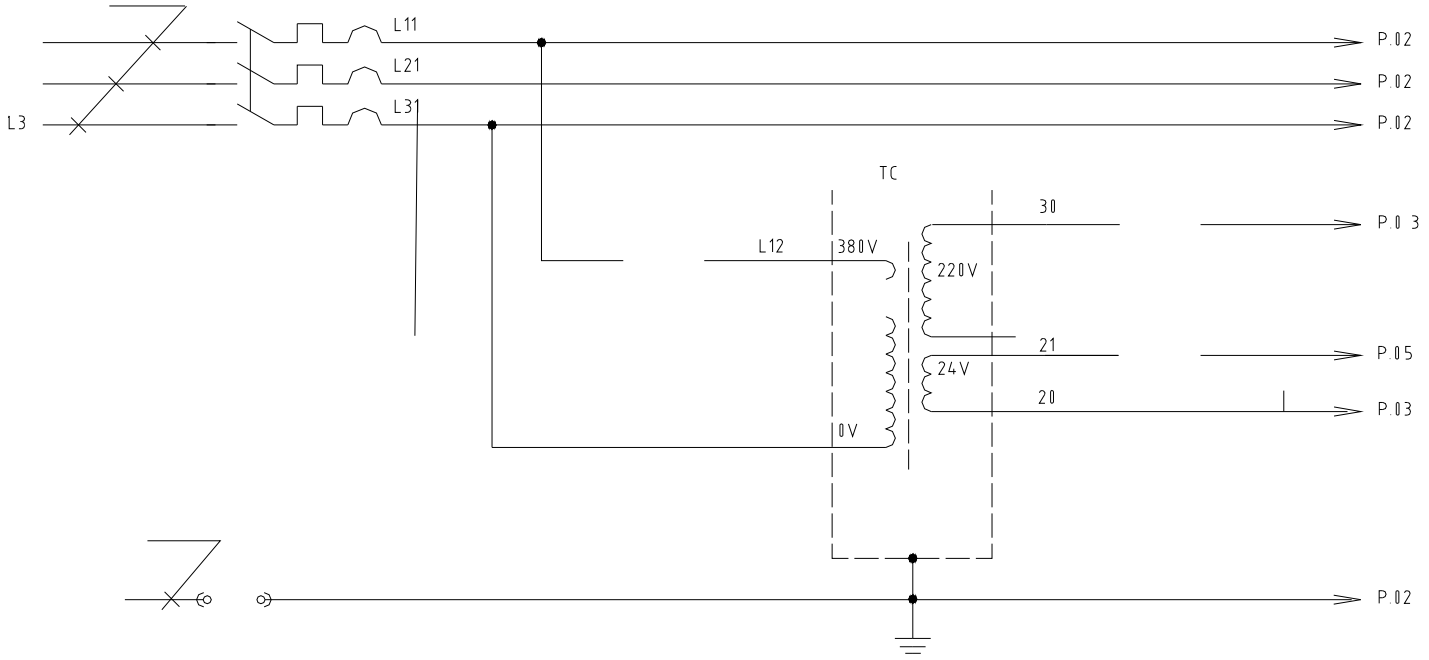

Rev.	Approved Date	Remarks	DRAWN	CHECKED	
			DESIGNED	APPROVED	SCALE P.01

TITLE
DRAWING NO.
ISSUED DATE

电机启动

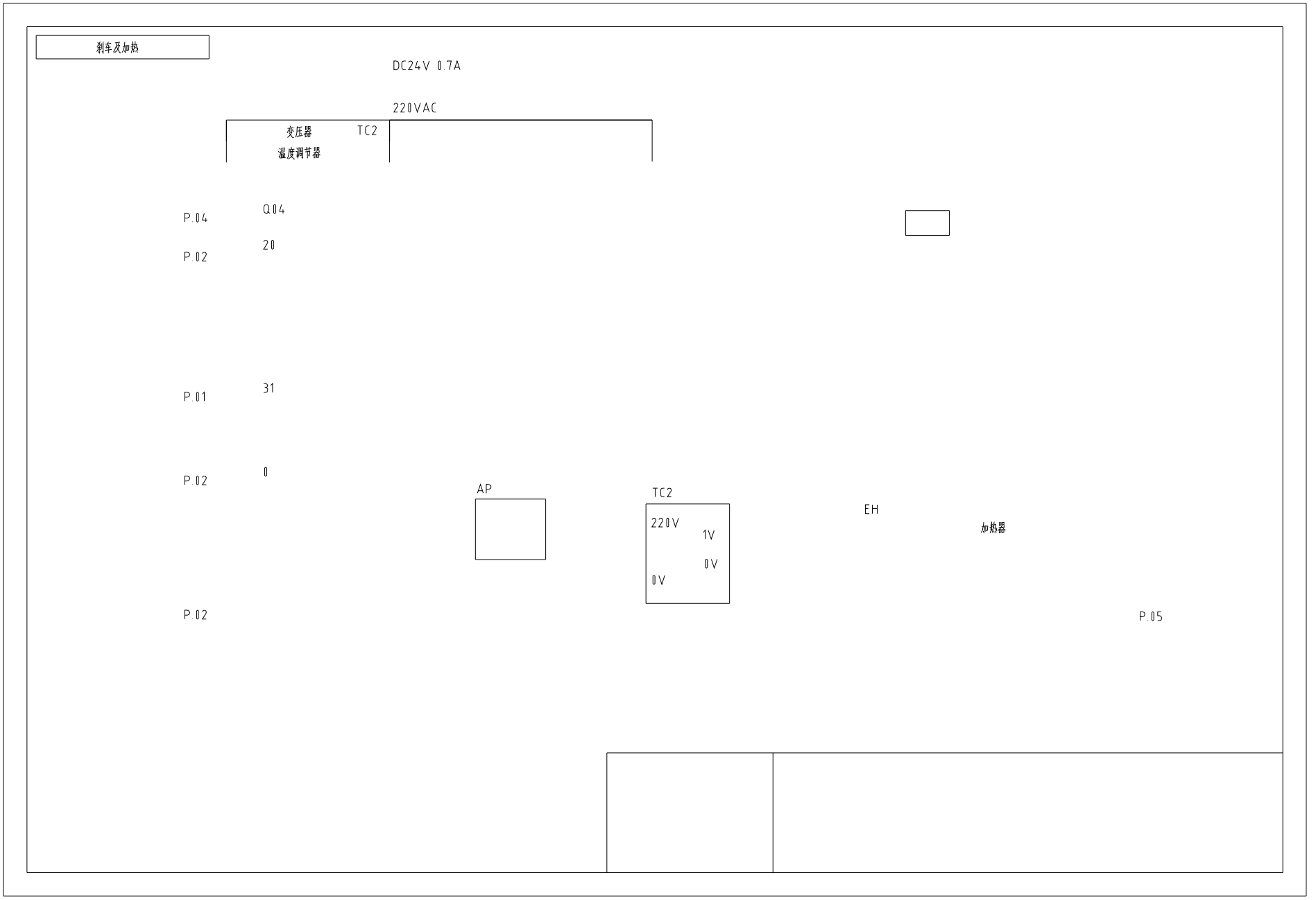
刹车及加热
DC24V 0.7A
220VAC
变压器
温度调节器
TC2
P.04
Q.04
20
P.02
P.01
31
P.02
0
AP
TC2
220V
1V
0V
0V
EH
加热器
P.02
P.05

A
B
C
D
6
5
4
3
PC
TITLE
ISSUE
SCALE
P 04
CHECKED
APPROVED
Remarks
DRAWN
DESIGNED

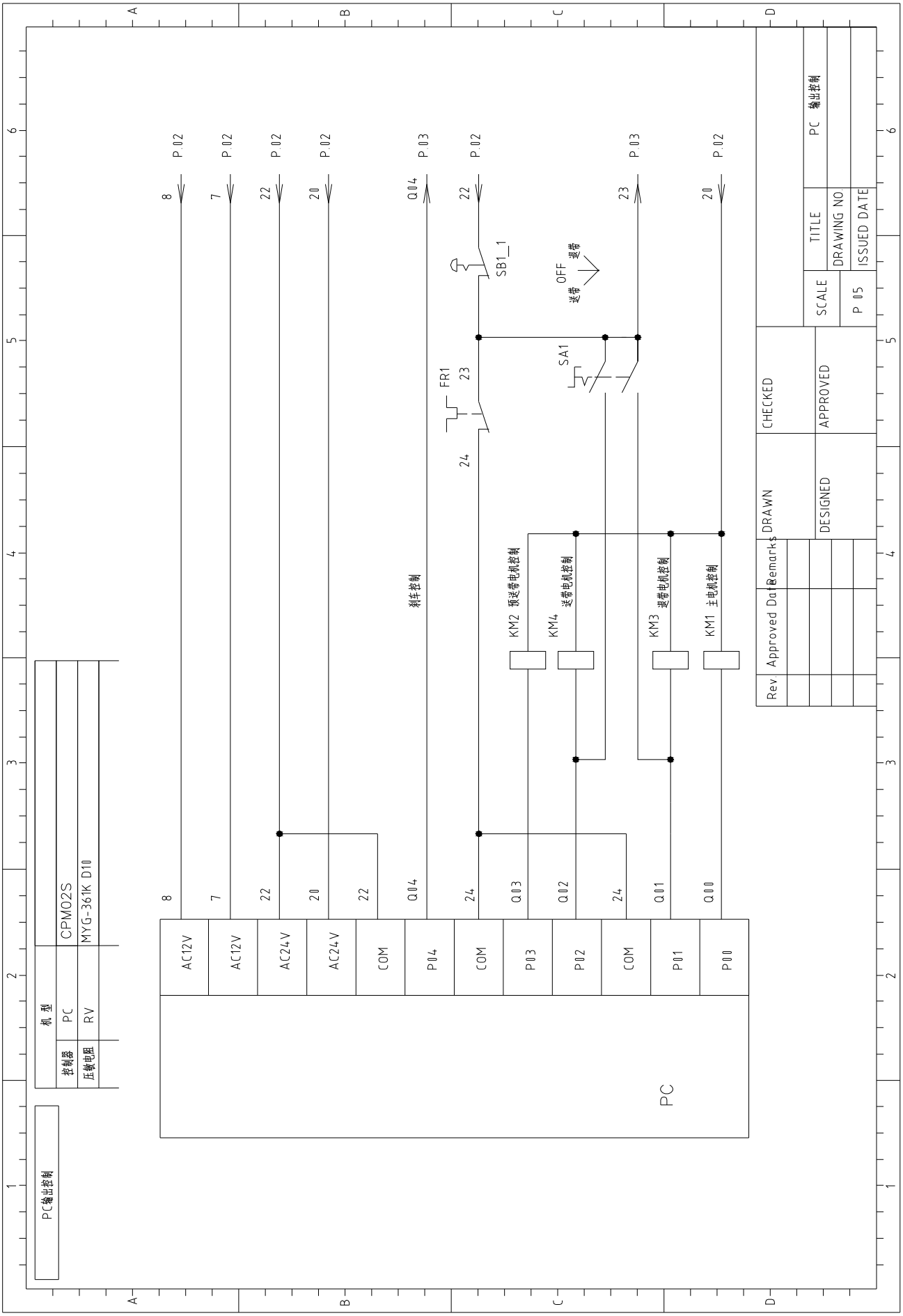
PC输出控制
机 型
控制器 PC CPM02S
压敏电阻 RV MYG-361K D10
AC12V
AC12V
AC24V
AC24V
COM
P04
COM
P03
P02
COM
P01
P00
PC
8
7
22
20
22
Q04
24
Q03
Q02
24
Q01
Q00
P.02
P.02
P.02
P.02
Q04
P.03
P.02
P.03
P.02
SB1_1
OFF 退带
SA1
FR1
23
24
斜车控制
KM2 预送带电机控制
KM4 送带电机控制
KM3 退带电机控制
KM1 主电机控制
Rev. Approved Date Remarks
DRAWN
DESIGNED
CHECKED
APPROVED
SCALE
P 05
TITLE
PC 输出控制
DRAWING NO
ISSUED DATE

A
B
C
D
6
5
4
3
+ej_Ø
TITLE
P

变压器 TC2

温度调节器

加热

PLC L

机 型	
PLC	6ES7 212-1BB23-0XB8

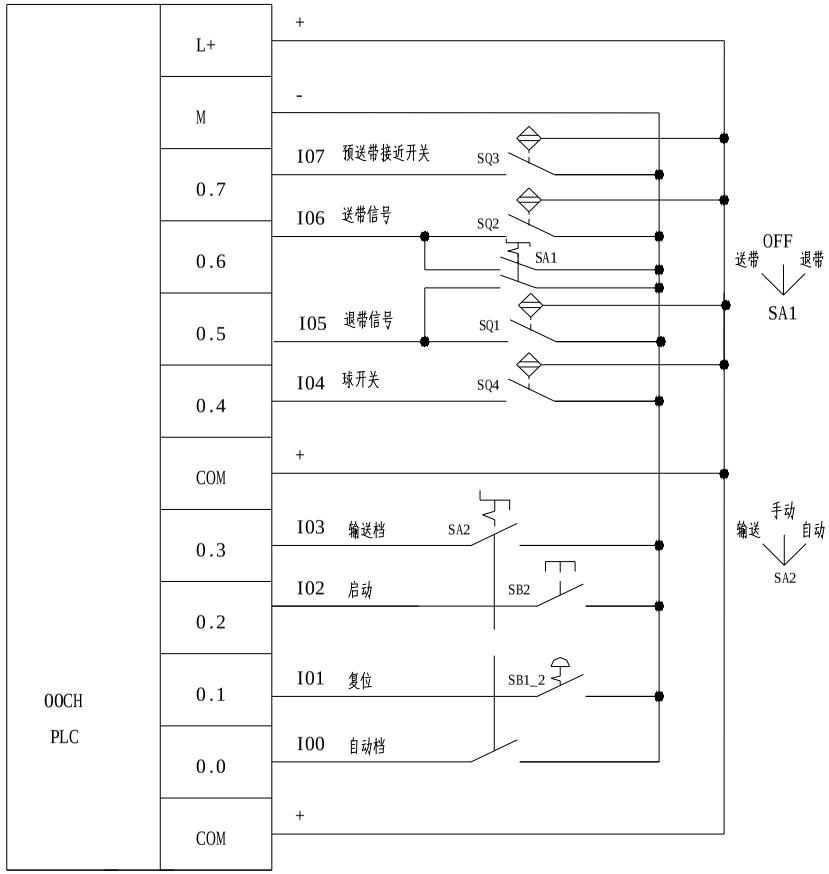

Rev.	Approved Date	Remarks	DRAWN	CHECKED		
			DESIGNED	APPROVED	SCALE	TITLE PLC E^ ×f
					P 04	DRAWING NO. 5j
						ISSUED DATE

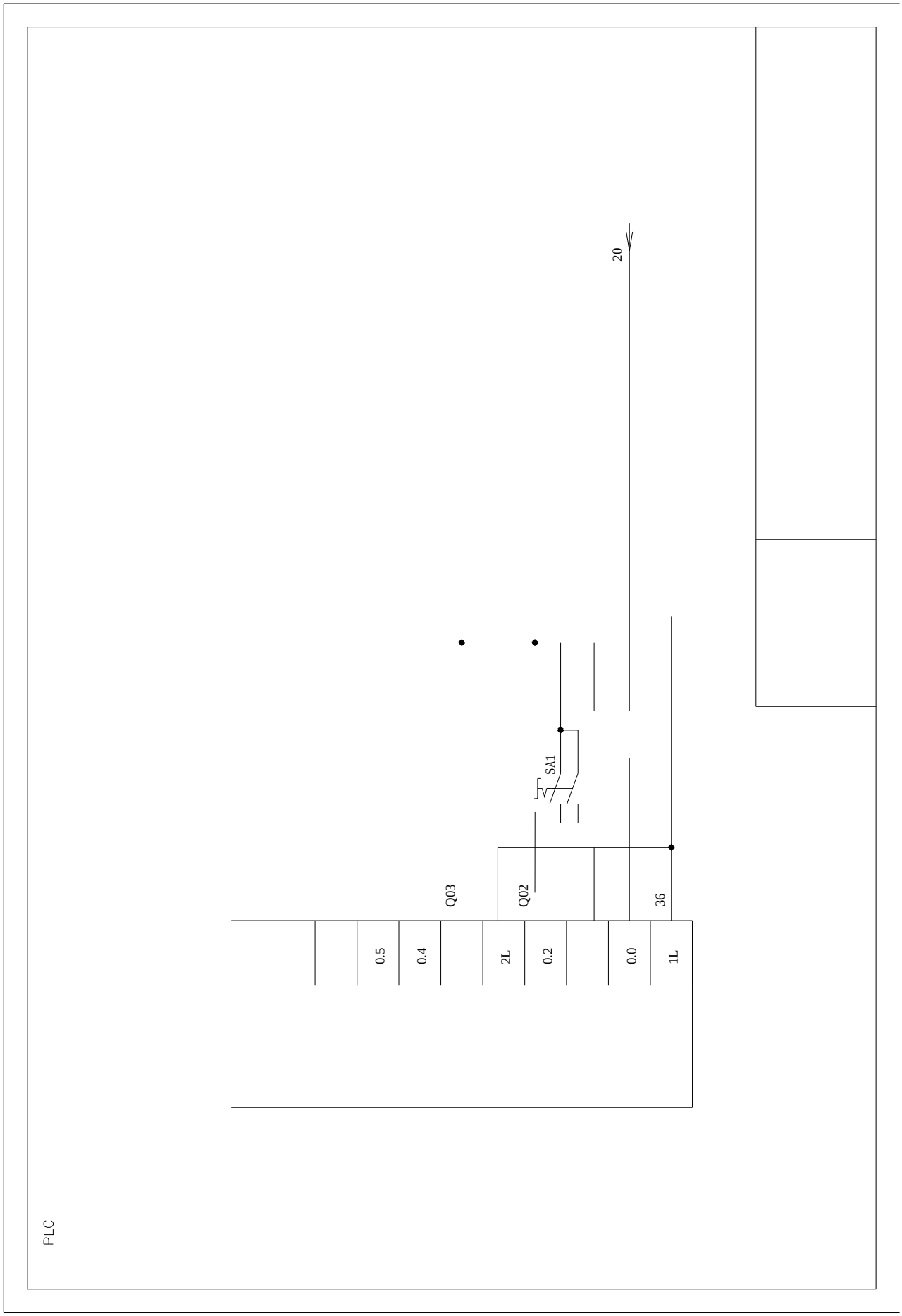
20
SA1
Q03
Q02
36
0.5
0.4
2L
0.2
0.0
1L
PLC